MEERPLATIGE STALEN DUIKERS EN TUNNELS

eurorail®

19 78

aanrijdbeveiliging - geleiderail - geluidsschermen - plaatstalen duikers - straatmeubilair - heihamers

Stalen duikers en tunnels

Voor de verbetering van de natte of droge infrastructuur adviseert, produceert en monteert Eurorail BV in eigen beheer stalen doorgangen, toe te passen als o.a. duiker, verkeerstunnel, ecotunnel, wildwissel of opslagsilo.

Flexibel bouwen

De duiker/tunnel is een sterke lichtgewicht constructie die snel te plaatsen is in de bouwput of ernaast. Door de korte inbouwtijd blijft de bouwoverlast tot een minimum beperkt.

De stalen duikers zijn in verschillende varianten leverbaar, zoals de meest voorkomende:

- Muilprofiel: o.a. als duiker
- Tunnelprofiel: o.a. als verkeerstunnel
- Ronde profielen: o.a. als ecotunnel of opslagsilo

Daarnaast zijn nog andere standaard vormen leverbaar zoals: ellips-, boog- en korfprofiel.

De profieluiteinden kunnen desgewenst worden voorzien van een stalen afwerkrand óf met betonelementen worden bekleed. De binnenzijde van de ‘vaar’duikers kunnen worden voorzien van een wrijfgording. Ook kan een faunavoorziening zoals een loopstrook voor klein wild en amfibieën worden aangebracht. Eventueel in combinatie met de Eurorail Amfibiestop.

Eurorail duikers en tunnels, voor een snelle *‘doorstroming’*

Specificaties

De stalen duikers en tunnels zijn berekend conform de Klöppel /Glock theorie. Deze methode geeft aan hoe zwaar ze kunnen worden belast.

Als standaard dekkingslaag dient minimaal 60 cm. te worden aangehouden, gerekend vanaf de bovenzijde duiker tot bovenzijde maaiveld.

Het bepalen van de plaatdikte is mede afhankelijk van de verkeersklasse en de dekkingslaag.
De minimum plaatdikte van de elementen, inclusief 1 mm. corrosie toeslag, moet voor doorgangen met een breedte, kleiner dan twee meter, 3 mm. bedragen en 4 mm. voor doorgangen groter dan twee meter. Andere afmetingen zijn uiteraard mogelijk.

Standaard worden de stalen elementen volbad thermisch verzinkt conform DIN EN-ISO 1461. Afhankelijk van de grondconditie kan worden gekozen de verzinkte stalen elementen extra te voorzien van een epoxyhars coating.

De dikte van de coating varieert van minimaal 90 micron tot 2 x 120 micron.

De duikers en tunnels dienen te worden ingebed conform de inbouwvoorschriften én zoals vermeld in de Standaard RAW bepalingen.

Eurorail stalen duikers en tunnels hebben een KOMO productcertificaat en voldoen aan de NEN 7064 norm.

Tabel voor het bepalen van de minimale plaatdikte, golf 200 x 55 mm.

	dekkingslaag in m.														
	< 1	1 tot 1,99	2 tot 2,99	3 tot 3,99	4 tot 4,99	5 tot 5,99	6 tot 6,99	7 tot 7,99	8 tot 8,99	9 tot 9,99	10 tot 10,99	11 tot 1,99	12 tot 12,99	13 tot 13,99	14 tot 14,99
Breedte	plaatdikte in mm.														
1,50 - 1,99	3,25	3,25	3,25	3,25	3,25	3,25	3,25	3,25	4,00	4,00	4,00	4,75	4,75	4,75	4,75
2,00 - 2,49	4,00	4,00	4,00	4,00	4,00	4,00	4,00	4,00	4,00	4,75	4,75	4,75	5,50	5,50	6,25
2,50 - 2,99	4,00	4,00	4,00	4,00	4,00	4,00	4,00	4,75	4,75	5,50	5,50	5,50	6,25	6,25	7,00
3,00 - 3,49	4,00	4,00	4,00	4,00	4,00	4,00	4,75	4,75	5,50	5,50	6,25	6,25	7,00	7,00	
3,50 - 3,99	4,00	4,00	4,00	4,00	4,00	4,75	4,75	5,50	5,50	6,25	7,00	7,00			
4,00 - 4,49	4,00	4,00	4,00	4,75	4,75	4,75	5,50	6,25	6,25	7,00	7,00				
4,50 - 4,99	4,75	4,75	4,75	4,75	4,75	5,50	5,50	6,25	7,00						
5,00 - 5,49	4,75	4,75	4,75	4,75	5,50	5,50	6,25	7,00							
5,50 - 5,99	5,50	5,50	5,50	5,50	5,85	6,25	7,00	7,00							
6,00 - 6,49	5,50	5,50	5,50	5,50	6,25	6,25	7,00								
6,50 - 6,99	6,25	6,25	6,25	6,25	7,00	7,00									
7,00 - 7,49	7,00	7,00	7,00	7,00	7,00	7,00									
7,50 - 8,00	7,00	7,00	7,00	7,00	7,00										

Muilprofielen

Muilprofielen worden veelvuldig toegepast als waterdoorvoeren. Een groot voordeel van de muilprofielen is dat, bij een stijgend waterpeil, de muilprofielen een grotere doorvoer hebben dan ronde profielen. Muilprofielen type MA hebben een grotere bouwhoogte dan muilprofielen type MB en hierdoor 20 % meer draagvermogen.

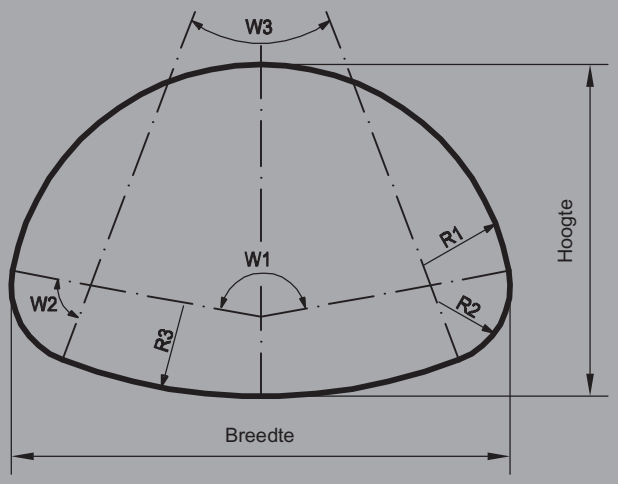

Profielen type MA

Profiel Nr.		Breedte m.	Hoogte m.	Oppervl. m²	Omtrek m.	R1 mm.	R2 mm.	R3 mm.	W1 Graden	W2 Graden	W3 Graden	S:H
MA	1	1,95	1,40	2,17	5,37	985	468	2.852	156,14	89,68	24,52	1,39
MA	2	1,99	1,54	2,43	5,61	985	528	2.268	169,70	79,29	30,82	1,29
MA	3	2,13	1,55	2,60	5,86	1.075	503	2.267	156,08	83,45	37,00	1,37
MA	4	2,22	1,58	2,79	6,10	1.114	489	3.310	163,08	85,79	25,34	1,40
MA	5	2,27	1,66	3,03	6,34	1.138	505	3.809	172,00	82,99	22,02	1,36
MA	6	2,41	1,77	3,31	6,59	1.232	552	1.850	147,52	75,98	60,46	1,36
MA	7	2,57	1,88	3,79	7,08	1.295	552	2.426	161,94	75,98	46,10	1,36
MA	8	2,67	1,90	4,00	7,32	1.339	530	3.231	167,10	79,14	34,62	1,40
MA	9	2,75	1,92	4,23	7,56	1.379	511	4.797	172,40	82,15	23,32	1,43
MA	10	2,90	1,97	4,49	7,81	1.459	511	3.812	162,86	82,07	33,00	1,47
MA	11	2,97	2,01	4,74	8,05	1.489	506	4.960	169,02	82,81	25,36	1,47
MA	12	3,18	2,11	5,31	8,54	1.598	508	4.907	166,22	82,64	28,50	1,50
MA	13	3,30	2,20	5,65	8,78	1.670	527	3.680	159,06	79,58	41,78	1,50
MA	14	3,44	2,30	6,26	9,27	1.722	524	5.240	170,44	80,11	29,34	1,49
MA	15	3,68	2,47	7,01	9,76	1.866	560	3.437	157,30	74,92	52,88	1,48
MA	16	3,77	2,50	7,31	10,00	1.901	547	4.041	161,82	76,60	44,98	1,50
MA	17	3,90	2,60	7,98	10,49	1.953	542	5.448	171,76	77,44	33,36	1,50
MA	18	3,98	2,78	8,86	10,98	1.990	570	6.041	182,66	73,63	30,08	1,43
MA	19	4,36	2,90	9,73	11,47	2.301	829	3.629	133,68	84,27	57,78	1,50
MA	20	4,52	3,10	10,95	12,20	2.263	597	4.810	172,96	70,27	46,50	1,45
MA	21	4,83	3,21	12,22	12,93	2.440	829	6.795	160,46	84,34	30,86	1,50
MA	22	5,00	3,38	13,26	13,42	2.525	865	5.915	160,56	80,81	37,82	1,47
MA	23	5,30	3,60	14,81	14,15	2.695	901	5.110	155,62	77,57	49,24	1,47
MA	24	5,64	3,85	16,79	15,13	2.843	920	5.816	162,30	76,02	45,68	1,46
MA	25	5,74	4,20	18,54	15,86	2.874	1.144	5.830	170,24	73,29	43,16	1,37
MA	26	5,92	4,50	20,99	16,59	2.963	1.237	5.326	174,56	67,78	49,88	1,32
MA	27	6,00	4,60	22,16	17,08	3.004	1.217	6.985	186,18	68,90	36,02	1,30
MA	28	6,34	4,70	23,19	17,57	3.177	1.223	5.733	171,60	68,59	51,22	1,35
MA	29	6,56	4,80	24,11	18,06	3.285	1.216	5.929	170,22	68,96	51,88	1,36
MA	30	6,74	5,00	26,22	18,79	3.371	1.231	6.778	178,34	68,14	45,38	1,35
MA	31	7,03	5,14	28,12	19,52	3.514	1.213	7.545	179,02	69,15	42,62	1,36
MA	32	7,32	5,23	29,40	20,00	3.666	1.207	7.075	171,62	69,49	49,40	1,40
MA	33	7,51	5,40	31,56	20,74	3.756	1.203	8.354	178,66	69,75	41,84	1,39
MA	34	7,78	5,53	33,15	21,23	3.897	1.220	7.509	172,18	68,77	50,26	1,40
MA	35	8,05	5,70	35,36	21,96	4.030	1.220	7.974	173,44	68,74	49,08	1,41
MA	36	8,19	5,80	36,86	22,45	4.093	1.210	8.947	177,60	69,32	43,76	1,41
MA	37	8,47	5,92	38,40	22,94	4.241	1.221	8.193	171,40	68,70	51,20	1,43
MA	38	8,58	6,06	40,26	23,42	4.291	1.229	8.823	175,92	68,27	47,54	1,41
MA	39	8,84	6,23	42,67	24,16	4.422	1.231	9.280	177,02	68,13	46,70	1,41
MA	40	9,11	6,40	45,15	24,89	4.555	1.231	9.789	178,02	68,14	45,70	1,42
MA	41	9,37	6,57	47,80	25,62	4.687	1.231	10.312	178,96	68,15	44,74	1,42
MA	42	9,63	6,75	50,52	26,35	4.816	1.235	10.751	179,96	67,91	44,22	1,42
MA	43	10,07	6,94	53,52	27,08	5.062	1.547	9.847	165,72	72,30	49,70	1,42
MA	44	10,28	7,20	56,79	27,82	5.161	1.596	9.695	167,96	70,06	51,92	1,41
MA	45	10,54	7,39	59,79	28,55	5.286	1.608	10.012	169,26	69,54	51,66	1,41
MA	46	10,73	7,59	63,01	29,28	5.372	1.758	11.150	171,76	71,55	45,14	1,40
MA	47	10,98	7,79	66,22	30,01	5.495	1.777	11.395	173,00	70,80	45,40	1,40
MA	48	11,22	8,00	69,61	30,74	5.615	1.801	11.558	174,28	69,87	45,96	1,40
MA	49	11,47	8,20	73,01	31,48	5.738	1.818	11.804	175,42	69,20	46,20	1,39
MA	50	11,71	8,41	76,57	32,21	5.859	1.841	11.969	176,58	68,35	46,72	1,39
MA	51	11,91	8,53	78,91	32,70	5.960	1.847	11.995	175,94	68,14	47,78	1,39
MA	52	12,11	8,65	81,19	33,18	6.061	1.852	12.028	175,30	67,94	48,82	1,40

Profielen type MB

Profiel Nr.		Breedte m.	Hoogte m.	Oppervl. m²	Omtrek m.	R1 mm.	R2 mm.	R3 mm.	W1 Graden	W2 Graden	W3 Graden	S:H
MB	1	2,36	1,50	2,71	6,10	1.295	453	1.994	118,76	92,58	56,08	1,57
MB	2	2,58	1,70	3,25	6,83	1.320	479	3.049	148,30	87,51	36,68	1,51
MB	3	2,81	1,77	3,86	7,32	1.448	469	3.466	144,78	89,46	36,30	1,58
MB	4	3,13	1,95	4,68	8,05	1.654	488	2.917	135,22	86,02	52,72	1,60
MB	5	3,47	2,02	5,38	8,78	1.829	460	4.177	137,58	91,13	40,16	1,71
MB	6	3,45	2,24	5,94	9,03	1.763	526	3.367	150,66	79,75	49,82	1,54
MB	7	3,61	2,31	6,51	9,52	1.820	509	4.929	161,28	82,34	34,04	1,56
MB	8	3,73	2,40	6,90	9,76	1.896	528	3.921	154,82	79,41	46,36	1,55
MB	9	3,87	2,48	7,52	10,25	1.949	515	5.603	164,98	81,30	32,44	1,56
MB	10	4,08	2,55	7,92	10,49	2.110	530	3.755	145,76	79,19	55,86	1,60
MB	11	4,31	2,67	8,92	11,22	2.178	513	5.801	160,46	81,69	36,14	1,61
MB	12	4,61	2,77	9,95	11,96	2.326	497	7.745	162,28	84,43	28,88	1,66
MB	13	4,94	3,00	11,34	12,69	2.513	524	5.687	155,76	79,99	44,24	1,64
MB	14	5,17	3,30	13,09	43,42	2.699	833	4.801	139,86	83,87	52,40	1,56
MB	15	5,33	3,46	14,48	14,15	2.687	830	7.821	161,26	84,17	30,38	1,54
MB	16	5,57	3,67	16,09	14,88	2.804	856	7.834	164,52	81,68	32,12	1,52
MB	17	5,80	3,76	16,58	15,13	3.033	998	5.212	138,28	84,04	53,64	1,54
MB	18	5,98	3,85	17,71	15,62	3.062	876	5.910	150,70	79,82	49,68	1,55
MB	19	6,21	3,97	18,97	16,35	3.140	858	8.000	160,30	81,50	36,70	1,56
MB	20	6,41	4,09	19,95	16,84	3.262	986	8.234	154,26	85,04	35,66	1,56
MB	21	6,62	4,20	21,05	17,32	3.373	992	8.185	153,36	84,53	37,58	1,57
MB	22	6,92	4,31	22,78	18,06	3.523	977	9.589	154,78	85,85	33,54	1,60
MB	23	7,21	4,41	23,99	18,54	3.720	983	8.178	146,56	85,35	42,74	1,63
MB	24	7,59	4,52	25,61	19,28	3.964	973	8.120	141,06	86,23	46,48	1,67
MB	25	7,80	4,63	26,97	19,76	4.080	978	8.157	140,50	85,76	48,00	1,68
MB	26	8,12	4,72	28,79	20,50	4.239	960	9.341	141,80	87,40	43,40	1,71
MB	27	8,33	4,83	30,14	20,98	4.356	965	9.338	141,22	86,93	44,92	1,71
MB	28	8,64	4,94	31,97	21,72	4.502	954	10.472	142,84	87,89	41,38	1,74
MB	29	8,80	5,06	33,63	22,20	4.668	1.194	11.086	134,78	93,69	37,84	1,73
MB	30	9,10	5,19	35,65	22,94	4.804	1.192	12.200	136,78	83,85	35,52	1,75
MB	31	9,31	5,30	37,18	23,42	4.921	1.199	12.075	136,36	93,29	37,04	1,75
MB	32	9,51	5,42	38,80	23,91	5.033	1.209	11.870	136,10	92,52	38,86	1,75
MB	33	9,72	5,53	40,43	24,40	5.151	1.216	11.805	135,72	92,01	40,26	1,75
MB	34	9,94	5,63	42,11	24,89	5.273	1.219	11.853	135,20	91,76	41,28	1,76
MB	35	10,14	5,75	43,78	25,38	5.386	1.228	11.728	134,98	91,06	42,92	1,76

Tunnelprofielen

Tunnelprofielen zijn in het bijzonder toepasbaar als vaarduiker of verkeerstunnel.

Door de vorm hebben de tunnelprofielen zeer gunstige statische eigenschappen, waardoor deze zeer geschikt zijn voor hoge belastingen.

Met het tunnelprofiel wordt het beste tegemoet gekomen aan de wettelijke eisen van het rechthoekig profiel van vrije ruimte.

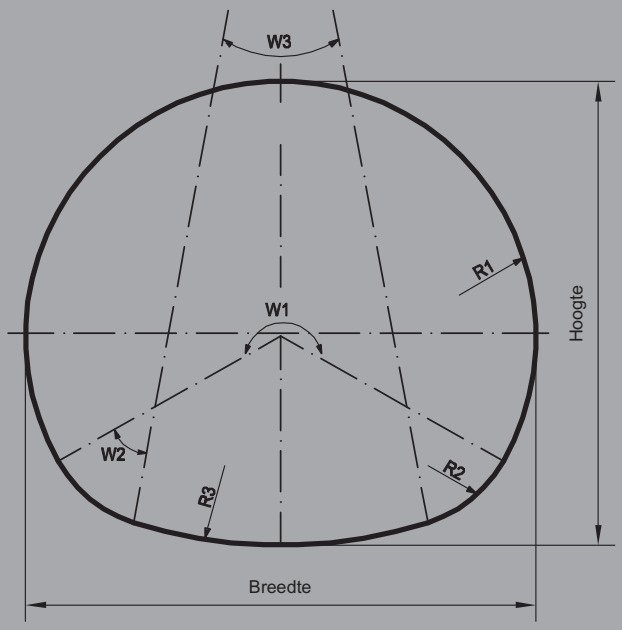

Profielen type WA

Profiel Nr.		Breedte m.	Hoogte m.	Oppervl. m²	Omtrek m.	R1 mm.	R2 mm.	R3 mm.	W1 Graden	W2 Graden	W3 Graden
WA	1	2,33	2,10	3,95	7,08	1.165	752	2.161	216,08	55,79	32,34
WA	2	2,58	2,30	4,79	7,81	1.290	772	2.425	216,76	54,32	34,60
WA	3	2,69	2,55	5,46	8,30	1.343	999	1.783	229,02	41,97	47,06
WA	4	2,94	2,70	6,33	9,03	1.471	884	3.047	237,58	47,45	27,54
WA	5	3,11	2,87	7,16	9,52	1.557	975	2.262	224,52	43,01	49,44
WA	6	3,27	3,00	7,71	10,00	1.636	963	2.656	230,74	43,57	42,12
WA	7	3,42	3,15	8,69	10,49	1.711	987	2.937	236,96	42,48	38,08
WA	8	3,59	3,28	9,22	10,98	1.797	986	3.030	233,40	42,54	41,52
WA	9	3,75	3,41	10,15	11,47	1.875	971	3.591	238,58	43,19	35,04
WA	10	3,93	3,54	10,98	11,96	1.965	1.246	4.116	220,60	56,11	27,18
WA	11	4,09	3,70	12,09	12,44	2.043	1.021	3.405	232,70	41,07	45,16
WA	12	4,28	3,77	12,98	12,93	2.141	930	4.063	228,50	45,11	41,28
WA	13	4,39	3,83	13,37	13,18	2.193	931	3.891	223,16	45,06	46,72
WA	14	4,51	4,01	14,15	13,66	2.252	1.290	4.965	223,48	54,19	28,16
WA	15	4,69	4,29	15,66	14,40	2.348	1.400	5.720	238,16	49,93	22,00
WA	16	4,96	4,43	17,54	15,13	2.478	1.325	7.991	236,96	52,77	17,50
WA	17	5,13	4,81	19,39	15,86	2.564	1.749	5.956	245,32	47,95	18,78
WA	18	5,28	4,95	20,85	16,35	2.642	1.759	7.023	248,70	47,69	15,92
WA	19	5,57	5,11	22,38	17,08	2.783	1.718	5.858	236,10	48,83	26,26
WA	20	5,70	5,31	23,97	17,57	2.851	1.844	5.355	240,30	45,49	28,72
WA	21	5,98	5,45	26,12	18,30	2.990	1.599	5.741	238,46	43,73	34,10
WA	22	6,27	5,74	28,79	19,28	3.135	1.767	8.461	245,24	47,47	19,82
WA	23	6,48	5,90	30,20	19,76	3.239	1.866	5.410	228,74	44,96	41,34
WA	24	6,78	6,13	33,30	20,74	3.392	1.779	7.864	239,06	47,14	26,66
WA	25	7,09	6,39	36,49	21,72	3.546	1.757	10.436	244,42	47,75	20,10
WA	26	7,42	6,59	39,22	22,45	3.710	1.821	6.701	226,12	46,08	41,72
WA	27	7,62	6,75	41,48	23,18	3.809	1.730	10.293	238,58	48,49	24,44
WA	28	7,78	6,93	43,41	23,67	3.889	1.804	8.944	237,28	46,51	29,70
WA	29	8,11	7,16	46,82	24,64	4.056	1.757	10.476	237,82	47,74	26,70
WA	30	8,31	7,29	48,67	25,13	4.155	1.776	9.219	232,18	47,23	33,36
WA	31	8,49	7,41	50,74	25,62	4.244	1.768	9.309	230,58	47,44	34,54
WA	32	8,72	7,60	53,36	26,35	4.358	1.749	10.751	234,18	47,96	29,90
WA	33	8,94	7,80	56,39	27,08	4.470	1.741	12.380	237,68	48,18	25,98
WA	34	9,07	8,01	58,69	27,57	4.536	1.827	11.593	240,42	45,92	27,74
WA	35	9,32	8,21	61,73	28,30	4.660	1.831	11.834	240,02	45,82	28,36

Profielen type WB

Profiel Nr.		Breedte m.	Hoogte m.	Oppervl. m²	Omtrek m.	R1 mm.	R2 mm.	R3 mm.	W1 Graden	W2 Graden	W3 Graden
WB	1	2,80	2,40	5,38	8,30	1.400	750	2.310	199,79	55,85	48,45
WB	2	2,94	2,55	5,93	8,78	1.469	779	2.600	209,34	53,82	43,02
WB	3	3,18	2,78	6,93	9,52	1.588	834	2.615	211,30	50,29	48,12
WB	4	3,25	2,85	7,36	9,76	1.625	839	2.798	215,10	49,97	44,98
WB	5	3,63	3,06	8,73	10,74	1.816	794	3.308	207,84	52,83	46,50
WB	6	3,78	3,18	9,50	11,22	1.891	782	4.009	214,35	53,65	38,36
WB	7	4,05	3,35	10,74	11,96	2.023	765	4.634	214,22	54,79	36,20
WB	8	4,22	3,49	11,59	12,44	2.112	782	4.435	211,82	53,60	40,98
WB	9	4,62	3,69	13,56	13,42	2.308	749	4.974	205,90	55,97	42,16
WB	10	4,83	3,88	15,00	14,15	2.413	744	6.384	214,36	56,39	32,84
WB	11	5,01	4,00	16,05	14,64	2.507	745	6.313	211,92	56,33	35,42
WB	12	5,33	4,16	17,58	15,37	2.666	737	6.027	204,50	56,88	41,76
WB	13	5,56	4,32	18,90	15,86	2.781	770	5.077	196,04	54,44	55,08
WB	14	5,82	4,51	20,61	16,59	2.909	773	5.391	197,02	54,27	54,46
WB	15	6,03	4,68	22,35	17,32	3.014	756	6.531	204,12	55,47	44,96
WB	16	6,24	5,22	25,65	18,30	3.118	1.498	5.235	197,28	56,00	50,74
WB	17	6,43	5,39	27,55	19,03	3.215	1.466	6.825	208,70	57,22	36,86
WB	18	6,73	5,57	29,69	19,76	3.364	1.472	6.595	203,62	56,99	42,40
WB	19	6,95	5,75	31,87	20,50	3.475	1.459	7.800	209,18	57,49	35,84
WB	20	7,24	6,00	34,93	21,47	3.621	1.450	9.949	216,20	57,85	28,10
WB	21	7,62	6,19	37,63	22,20	3.810	1.484	7.432	201,84	56,51	45,14
WB	22	7,86	6,44	40,81	23,18	3.932	1.466	9.970	213,34	57,20	32,26
WB	23	8,14	6,55	42,48	23,67	4.071	1.478	8.285	202,60	56,76	43,88
WB	24	8,29	6,67	44,10	24,16	4.143	1.470	9.084	205,86	57,07	40,02
WB	25	8,55	6,83	46,66	24,89	4.277	1.452	9.796	205,92	57,77	38,54

Ronde profielen

De ronde profielen hebben uitermate veel toepassingsmogelijkheden en kunnen in bijna alle gewenste diameters gemaakt worden.

Verticaal geplaatst zijn ze bijzonder geschikt als opslagtank of vloeistofreservoir.

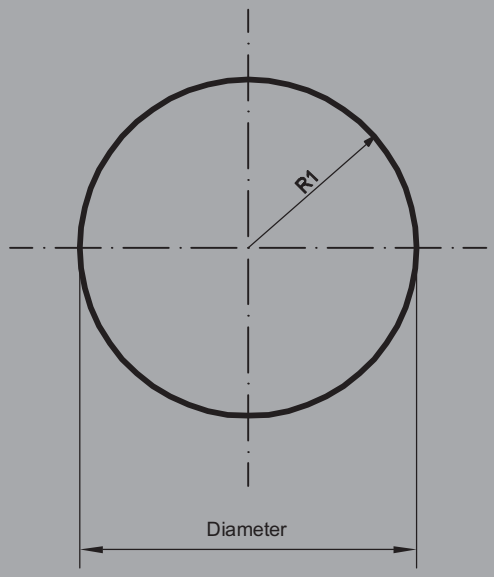

Ronde profielen

Profiel Nr.		Diameter m.	Oppervl. m²	Omtrek m.	Radius mm.	X-Maat m.
K	21	1,63	2,09	5,12	820	0,54
K	22	1,71	2,29	5,37	850	0,57
K	23	1,79	2,51	5,61	890	0,60
K	24	1,86	2,73	5,86	930	0,62
K	25	1,94	2,96	6,10	970	0,65
K	26	2,02	3,20	6,34	1.010	0,67
K	27	2,10	3,45	6,59	1.050	0,70
K	28	2,17	3,71	6,83	1.090	0,72
K	29	2,25	3,98	7,08	1.130	0,75
K	30	2,33	4,26	7,32	1.170	0,78
K	31	2,41	4,55	7,56	1.200	0,80
K	32	2,49	4,85	7,81	1.240	0,83
K	33	2,56	5,16	8,05	1.280	0,85
K	34	2,64	5,48	8,30	1.320	0,88
K	35	2,72	5,80	8,54	1.360	0,91
K	36	2,80	6,14	8,78	1.400	0,93
K	37	2,87	6,49	9,03	1.440	0,96
K	38	2,95	6,84	9,27	1.480	0,98
K	39	3,03	7,21	9,52	1.510	1,01
K	40	3,11	7,58	9,76	1.550	1,04
K	41	3,18	7,96	10,00	1.590	1,06
K	42	3,26	8,36	10,25	1.630	1,09
K	43	3,34	8,76	10,49	1.670	1,11
K	44	3,42	9,17	10,74	1.710	1,14
K	45	3,50	9,59	10,98	1.750	1,17
K	46	3,57	10,03	11,22	1.790	1,19
K	47	3,65	10,47	11,47	1.830	1,22
K	48	3,73	10,92	11,71	1.860	1,24
K	49	3,81	11,38	11,96	1.900	1,27
K	50	3,88	11,84	12,20	1.940	1,29
K	51	3,96	12,32	12,44	1.980	1,32
K	52	4,04	12,81	12,69	2.020	1,35
K	53	4,12	13,31	12,93	2.060	1,37
K	54	4,19	13,82	13,18	2.100	1,40
K	55	4,27	14,33	13,42	2.140	1,42
K	56	4,35	14,86	13,66	2.170	1,45
K	57	4,43	15,39	13,91	2.210	1,48
K	58	4,50	15,94	14,15	2.250	1,50
K	59	4,58	16,49	14,40	2.290	1,53
K	60	4,66	17,06	14,64	2.330	1,55

Profiel Nr.		Diameter m.	Oppervl. m²	Omtrek m.	Radius mm.	X-Maat m.
K	61	4,74	17,63	14,88	2.370	1,58
K	62	4,82	18,21	15,13	2.410	1,61
K	63	4,89	18,80	15,37	2.450	1,63
K	64	4,97	19,41	15,62	2.490	1,66
K	65	5,05	20,02	15,86	2.520	1,68
K	66	5,13	20,64	16,10	2.560	1,71
K	67	5,20	21,27	16,35	2.600	1,73
K	68	5,28	21,91	16,59	2.640	1,76
K	69	5,36	22,56	16,84	2.680	1,79
K	70	5,44	23,21	17,08	2.720	1,81
K	71	5,51	23,88	17,32	2.760	1,84
K	72	5,59	24,56	17,57	2.800	1,86
K	73	5,67	25,25	17,81	2.830	1,89
K	74	5,75	25,94	18,06	2.870	1,92
K	75	5,83	26,65	18,30	2.910	1,94
K	76	5,90	27,37	18,54	2.950	1,97
K	77	5,98	28,09	18,79	2.990	1,99
K	78	6,06	28,82	19,03	3.030	2,02
K	79	6,14	29,57	19,28	3.070	2,05
K	80	6,21	30,32	19,52	3.110	2,07
K	81	6,29	31,08	19,76	3.150	2,10
K	82	6,37	31,86	20,01	3.180	2,12
K	83	6,45	32,64	20,25	3.220	2,15
K	84	6,52	33,43	20,50	3.260	2,17
K	85	6,60	34,23	20,74	3.300	2,20
K	86	6,68	35,04	20,98	3.340	2,23
K	87	6,76	35,86	21,23	3.380	2,25
K	88	6,83	36,69	21,47	3.420	2,28
K	89	6,91	37,53	21,72	3.460	2,30
K	90	6,99	38,38	21,96	3.500	2,33
K	91	7,07	39,23	22,20	3.530	2,36
K	92	7,15	40,10	22,45	3.570	2,38
K	93	7,22	40,98	22,69	3.610	2,41
K	94	7,30	41,86	22,94	3.650	2,43
K	95	7,38	42,76	23,18	3.690	2,46
K	96	7,46	43,66	23,42	3.730	2,49
K	97	7,53	44,58	23,67	3.770	2,51
K	98	7,61	45,50	23,91	3.810	2,54
K	99	7,69	46,43	24,16	3.840	2,56
K	100	7,77	47,38	24,40	3.880	2,59

eurorail®

Postbus 62 8060 AB Hasselt Tel. +31 - 38 - 477 3340 Fax +31 - 38 - 477 2594
E-mail: info@eurorail.nl Internet: www.eurorail.nl